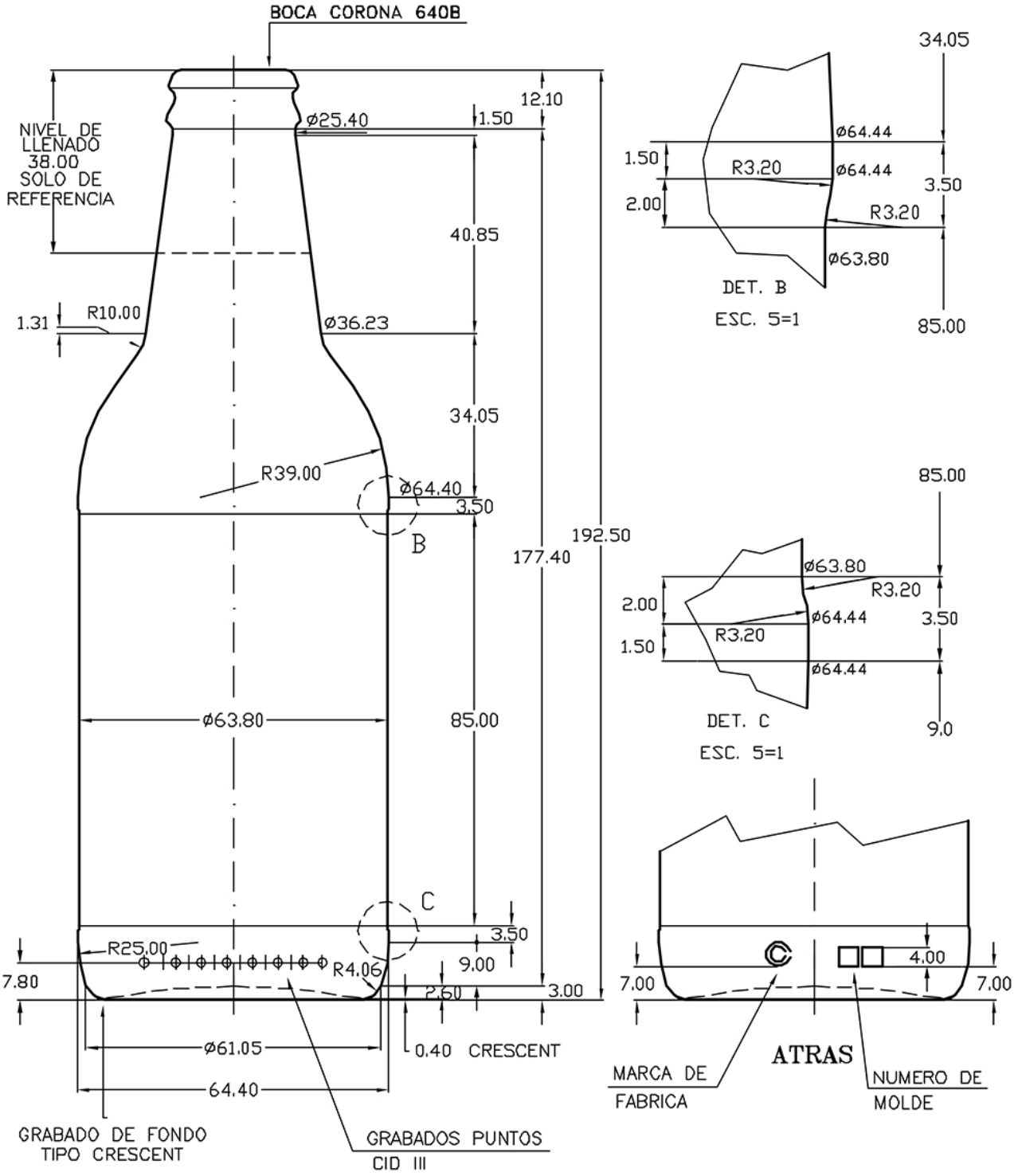

COMERCIAL HST REPRESENTACIONES